SCHIJVENMAAIERS

Compacte haakse aandrijving

- Professioneel
- Krachtig
- Rendabel

fella.eu

Harvesting Energy!

DE BESTE OOGST

FELLA staat al meer dan 90 jaar voor innovatieve techniek, uitstekende kwaliteit en persoonlijke passie in dienst van de landbouw. Als de specialist voor voederoogst-techniek „Made in Germany" bieden wij onze klanten wereldwijd het grootste productassortiment maaiers, kneuzers, schudders en zwadharken.

Sinds de jaren '80 van de vorige eeuw is FELLA wereldwijd vertegenwoordigd op alle belangrijke markten. Door nauw contact met de landbouwers en loonwerkers worden onze machines voortdurend verder ontwikkeld en geperfectioneerd. Op deze manier profiteren de meest uiteenlopende markten van elkaar. Het is het doel van FELLA om elke klant de oplossing aan te bieden die optimaal is voor zijn bedrijf en zijn eisen.

FELLA – de voederoogst-specialist:

- *Kwaliteit „Made in Germany"*
- *Meer dan 90 jaar ervaring*
- *Eigen onderzoeks- en ontwikkelingsafdeling*
- *Alle machines worden op locatie door specialisten gemonteerd en gecontroleerd*
- *Innovatief, efficiënt, duurzaam*

TRADITIE, INNOVATIE, PASSIE

Al in 1932 werd op onze bedrijfslocatie in Feucht de eerste maaier geproduceerd. Alle kerncomponenten van onze voederoogst-machines worden in Feucht door specialisten gemonteerd en gecontroleerd, voordat ze de fabriek verlaten.

Tevens stopt onze onderzoeks- en ontwikkelingsafdeling haar gehele kennis in de ontwikkeling van steeds betere en effectievere machines. Dat garandeert onze klanten over de hele wereld ook in de toekomst de uitstekende FELLA-kwaliteit „Made in Germany".

MADE IN GERMANY

SCHIJVENMAAIERS MET COMPACTE HAAKSE AANDRIJVING

WAAROM EEN FELLA-SCHIJVENMAAIER MET COMPACTE HAAKSE AANDRIJVING?

Professioneel, krachtig en rendabel – deze eigenschappen onderscheiden de FELLA schijvenmaaiers met compacte haakse aandrijving vooral. Ze zijn bij uitstek geschikt voor toepassing in alle regio's en onder alle oogstomstandigheden. Het winnen van kwalitatief hoogwaardig en schoon voer wordt gewaarborgd door exact maaien. Een duurzame constructie is net zo vanzelfsprekend als de geringe mate van onderhoud. Overtuig uzelf!

In één oogopslag:

- *Beproefde compacte haakse aandrijving via zeskantas voor toepassing onder alle omstandigheden*
- *Speciaal geprofileerde maaibalk voor perfecte doorstroming en dus schoon voer*
- *Exact maaien door grote overlapping van de maaimessen*
- *Rendabiliteit door montagevriendelijke balkopbouw*

Stemmen uit de praktijk:

„Naast de enorme slagvaardigheid waarderen wij het feit dat de FELLA maaicombinatie gemakkelijk kan worden getrokken. Onze tractor van 200 pk kan de machine heel goed aan, de combinatie is zeer wendbaar en ondanks een werkbreedte van ruim 9 meter is het dieselverbruik verrassend laag. Vooral in deze tijden van gestaag stijgende dieselprijzen behalen wij daardoor een duidelijk kostenvoordeel ten opzichte van collega's die maaitechniek van andere fabrikanten gebruiken. Krachtig, robuust en rendabel – een echte professionele machine!"

Bestuurder: Toralf Kintzel,
PBK Marktfrucht GmbH Pritzwalk, Duitsland

HET GEHEIM VAN PERFECT MAAIEN

DE COMPACTE HAAKSE AANDRIJVING

De maaibalk met compacte haakse aandrijving werd al meer dan 20 jaar geleden ontwikkeld op basis van talloze malen beproefde componenten van andere FELLA machines. Hoofdbestanddelen van dit systeem zijn een doorlopende, groot gedimensioneerde zeskantas en een robuuste haakse aandrijving onder elke maaischijf. Zo wordt de kracht gelijkmatig afgegeven naar alle maaischijven en worden draaimomentpieken afgevlakt. De belasting en de slijtage van de onderdelen zijn in vergelijking met de klassieke balk met rechte tandwielen aanzienlijk geringer. De componenten zijn vastgeschroefd tot een stabiele, maar toch elastische eenheid. Door de speciale aandrijving zijn de FELLA schijvenmaaiers met compacte haakse aandrijving zeer gemakkelijk te trekken en duurzaam en leveren zo vooral in tijden van gestaag stijgende dieselprijzen een belangrijke bijdrage aan een rendabele uitvoering van uw maaiwerkzaamheden.

ERGONOMIE VAN DE MAAIBALK – DE VORM MAAKT HET VERSCHIL

De ergonomie van de maaibalk bepaalt of u kwaliteitsvoer oogst. De ingenieurs van FELLA zijn erin geslaagd een perfect gestroomlijnde, aan de onderkant geprofileerde maaibalk te ontwikkelen. Zo wordt ook onder ongunstige omstandigheden bij de verbouwing van veldvoedergewassen of op moerassige weiden voorkomen dat grond wordt opgeschoven. De grond wordt zuiver gescheiden van het maaisel en stroomt onder de maaibalk weg. Een vermenging met uw hoogwaardige kwaliteitsvoer is uitgesloten. Met een FELLA maaibalk kunt ook nog steeds werken, wanneer andere het al moesten opgeven of zelfs niet eens konden beginnen!

OP HET MAAIEN KOMT HET AAN

Een perfect maairesultaat wordt bereikt door een grote, ver naar voor liggende overlapping van de messen. Daarom worden in de FELLA maaiers grote maaischijven gebruikt. Deze tillen bovendien door hun speciale vorm het maaisel op – vooral bij zwaar, liggend materiaal een belangrijk aspect. Een zuiver maaibeeld – het visitekaartje van elke FELLA maaier!

In één oogopslag:

Gering benodigd vermogen – enorme capaciteit!

- *Indirecte aandrijving*
- *Gelijkmatige krachtafgifte*
- *Gering benodigd vermogen*
- *Perfecte ergonomie van de maaibalk*
- *Geen opschuiven van voer bij hoge veldgewassoorten en moerassige weiden*
- *Grote, ver naar voor liggende overlapping van de maaischijven*
- *Zuiver maaien*

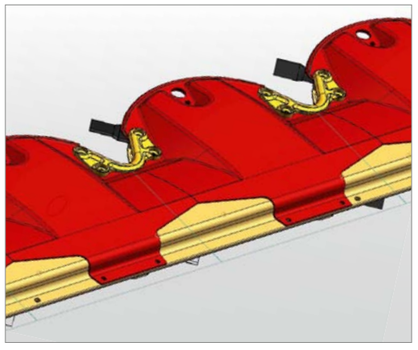

Gestroomlijnde maaibalk (onderkant)

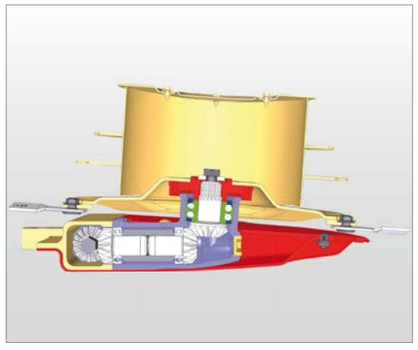

Doorsnede van maaibalk

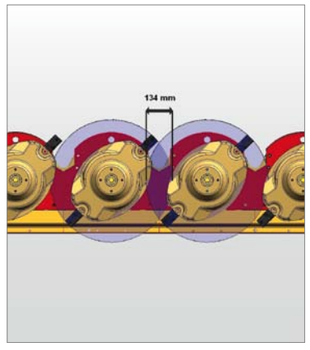

Overlapping: groot, ver naar voor liggend

TYPISCHE KENMERKEN VAN DE COMPACTE HAAKSE AANDRIJVING

ALLES DOORDACHT – VOOR EEN HOGE BETROUWBAARHEID EN GERINGE EXPLOITATIEKOSTEN!
Bij de constructie hadden onze ingenieurs al een vooruitziende blik. Zo is de zeskantas voorzien van een breekstuk, dat het krachtverloop tussen maaibalk en tractor bij sterke overbelasting onderbreekt. Dat beschermt u tegen dure reparaties. De compacte haakse aandrijving, alle glijijzers en het tegenmes zijn geschroefd en kunnen indien nodig gemakkelijk en snel worden vervangen. Door zijn olievulling voor de gehele levensduur is de maaibalk in verregaande mate onderhoudsvrij en is de smering van de maaibalk in elke maaisituatie gewaarborgd.

De beste voorwaarden voor een zorgeloze oogst – maaien in plaats van stilstaan!

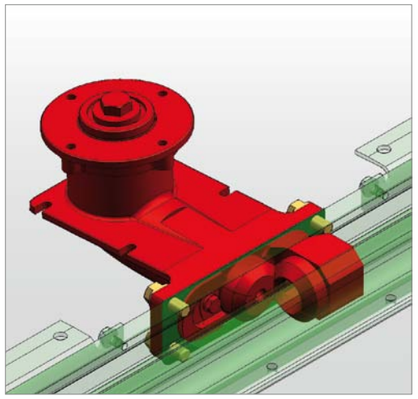

Maaischijfaandrijving

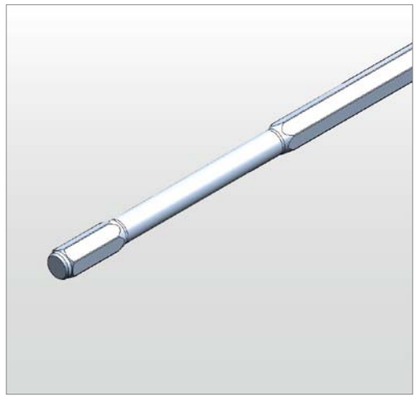

Zeskantas met breekstuk

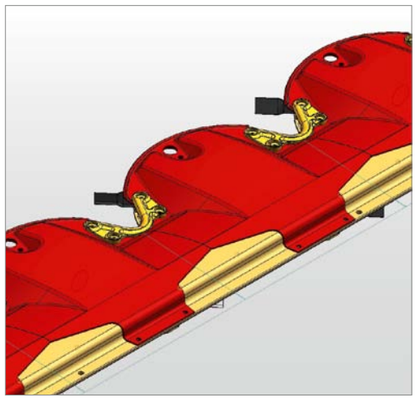

Gestroomlijnde maaibalk (onderkant)

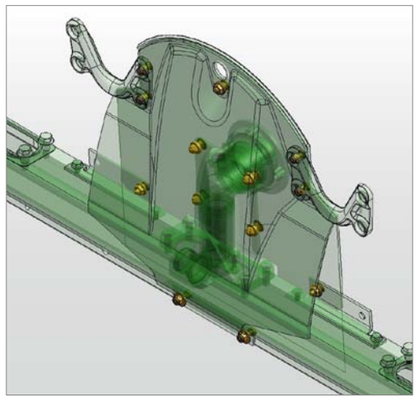

Geschroefde opbouw

In één oogopslag:

- *Zeskant-aandrijfas met breekstuk*
- *Olievulling voor de gehele levensduur*
- *Alle onderdelen geschroefd – gemakkelijk te vervangen*

NAAR HET MIDDEN TOE OF PAARSGEWIJS DRAAIEND – ALLES IS MOGELIJK
Door de geschroefde compacte haakse aandrijvingen kunt u de draairichting van de afzonderlijke maaischijven speciaal naar uw wens aanpassen – en dat ook nog na vele jaren. Het omschakelen van de maaischijven van naar het midden toe naar paarsgewijs draaien geschiedt door de haakse aandrijvingen eenvoudig om te wisselen – helemaal zonder extra onderdelen.

Zo kunt u uw FELLA maaier flexibel aanpassen aan veranderende randvoorwaarden.
Wat er ook gebeurt: U hebt altijd de passende maaitechniek.

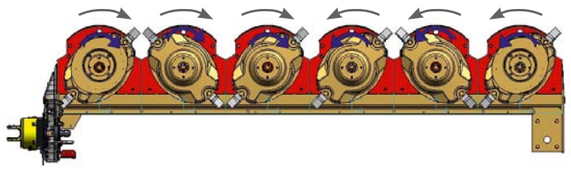

Naar het midden toe draaiend

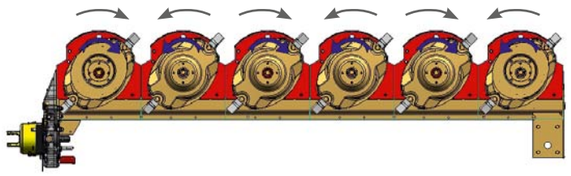

Paarsgewijs draaiend

HET DRAAGFRAME – DE RUGGENGRAAT VAN ELKE MAAIER
De maaibalk wordt door het draagframe gesteund en geleid. Dit is gemaakt van hoogwaardig staal en ontworpen voor de hoogste belastingen.

De FELLA constructie onderscheidt zich door stabiliteit en duurzaamheid.

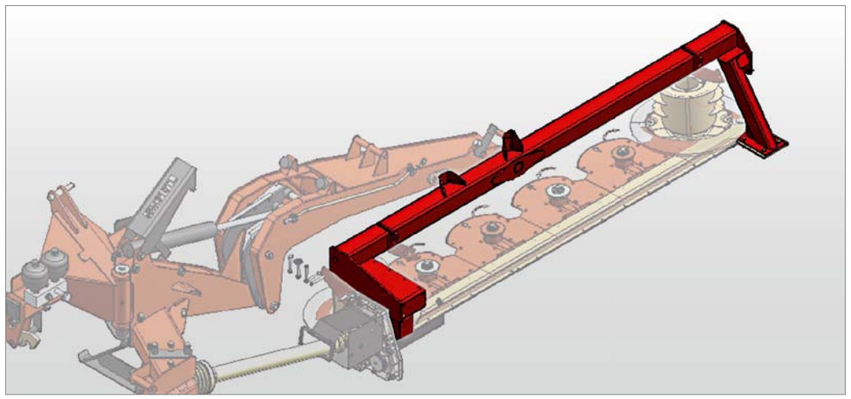

Draagframe

In één oogopslag:

- *Aandrijflijn beveiligd via aftakas met vrijloopkoppeling en overbelastingsbeveiliging*
- *Draagframe van hoogwaardig staal*
- *Naar het midden of paarsgewijs draaien van de maaischijven*

FELLA OCTROOIEN VOOR COMFORTABEL OOGSTEN

TURBOLIFT – ALTIJD DE JUISTE OPLEGDRUK

Door het FELLA TurboLift-systeem wordt de maaibalk hydropneumatisch ontlast. Dit systeem beschikt als enige op de markt over een innovatief besturingsblok, dat het mogelijk maakt de oplegdruk tijdens het rijden snel, eenvoudig en traploos te verstellen. Bovendien wordt het systeem op elke kopakker automatisch gekalibreerd en zodoende elke ongewenste verandering van de oplegdruk meteen gecorrigeerd. Dat alles bewaakt u comfortabel vanuit de tractorstoel. Afstappen en omslachtig instellen met gereedschap – niet bij FELLA!

Door het zwevend maaien past de maaibalk zich uitstekend aan de meest uiteenlopende maaiomstandigheden aan. De eenvoudig in te stellen reducering van de oplegdruk bij het passeren van natte of ruwe plekken, verhindert enerzijds vervuiling van het voer en zorgt er anderzijds voor dat de graszode wordt ontzien.

Bovendien worden de frameconstructie en de glijijzers minder belast en het brandstofverbruik van de tractor daalt.

Perfecte bodemvolging, gepaard met een hoge rendabiliteit, heeft een naam: FELLA TurboLift!

TurboLift-systeem

In één oogopslag:

- *Hydropneumatische ontlasting*
- *Oplegdruk tijdens het rijden verstelbaar*
- *Automatische kalibrering op elke kopakker*
- *Perfecte bewaking vanuit de tractorstoel – afstappen niet nodig*
- *Zwevend maaien – perfecte aanpassing van de maaibalk*
- *Graszode wordt ontzien – zeer geringe vervuiling van het voer*

SAFETYSWING – MEER VEILIGHEID VOOR UW MACHINE

De gepatenteerde obstakelbeveiliging SafetySwing zorgt voor optimale veiligheid op elk veld en beschermt uw machine betrouwbaar tegen schade die zou kunnen ontstaan door het botsen op voorwerpen. De maaiunit klapt bij het raken van een obstakel naar achteren en omhoog en klapt daarna vanzelf door het eigen gewicht weer terug. Elke maaiunit is daarbij apart beveiligd en kan afzonderlijk uitwijken.

Nog een bijzonderheid van de SafetySwing: het draaipunt van de maaiunits bevindt zich in het midden van de driepuntsbok en garandeert zodoende een zo groot mogelijke hefarm. Zo wordt het mechanisme betrouwbaar geactiveerd, ook wanneer u het obstakel met een van de binnenste maaischijven raakt.

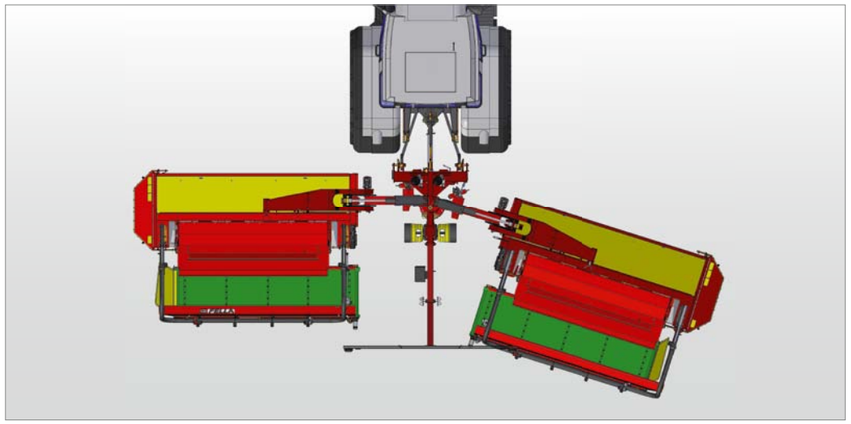

Uitwijken naar achteren

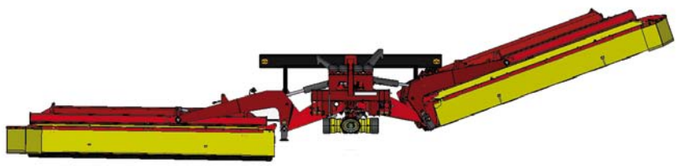

Uitwijken omhoog

In één oogopslag:

- *SafetySwing – gepatenteerde obstakelbeveiliging*
- *Maaiunit klapt bij een obstakel naar achteren en omhoog weg*
- *Betrouwbare bescherming tegen schade*

INHOUDSOPGAVE
COMPACTE HAAKSE AANDRIJVING

TYPEAANDUIDINGEN EN AFKORTINGEN:

- SM: schijvenmaaiers
- FK: frontaanbouw-compactbok
- FP: frontaanbouw-pendelbok
- FZ: front-trekbok
- TL: TurboLift-systeem
- Trans: transportonderstel
- D: driepuntsbok

pag. 14–15

FRONTSCHIJVEN-MAAIERS VOOR BERGACHTIG TERREIN

Typeaanduiding	SM 210 FK	SM 260 FK	SM 260 FP
Werkbreedte ca. m	2,05	2,50	2,50
Zwadbreedte ca. m	1,10	1,35	1,35
Gewicht ca. kg	369	410	485
Benodigd vermogen ca. kW/pk	19/26	22/30	28/38

pag. 16–19

FRONTSCHIJVEN-MAAIERS

Typeaanduiding	SM 310 FP	SM 310 FZ
Werkbreedte ca. m	3,00	3,00
Zwadbreedte ca. m	2,00	2,00
Gewicht ca. kg	734	930
Benodigd vermogen ca. kW/pk	55/75	55/75

pag. 22–27

SCHIJVENMAAIERS ACHTER

- aan zijkant opgehangen (SM 210–350)
- in het midden opgehangen (SM 310 TL-KC–SM 4080 TL)

Typeaanduiding	SM 210	SM 270	SM 320	SM 350	SM 3060 TL	SM 3570 TL	SM 4080 TL	SM 310 TL
Werkbreedte ca. m	2,05	2,55	3,00	3,50	3,00	3,50	4,00	3,00
Zwadbreedte ca. m	1,10	1,60	1,80	2,30	2,30	2,80	3,30	2,03
Gewicht ca. kg	612	630	724	798	875	950	980	992
Benodigd vermogen ca. kW/pk	36/49	40/54	45/61	50/68	55/75	63/86	72/98	55/75

pag. 30–33

MAAICOMBINATIES

Typeaanduiding	SM 911 TL	SM 991 TL
Werkbreedte ca. m	8,30	9,30
Zwadbreedte ca. m	2 x 2,00	2 x 2,50
Gewicht ca. kg	1.966	2.120
Benodigd vermogen ca. kW/pk	110/150	130/175

pag. 36–45

GETROKKEN MAAIERS EN KNEUZERS

Typeaanduiding	SM 313 Trans	SM 311 Trans	SM 401 Trans
Werkbreedte ca. m	3,00	3,00	4,00
Zwadbreedte ca. m	2,00	2,00	2 x 1,05
Gewicht ca. kg	1.690	1.458	1.633
Benodigd vermogen ca. kW/pk	55/74	55/74	73/99

Typeaanduiding	KC 275 D
Werkbreedte ca. m	1,73
Toerental aftakas omw/min	540/1.000
Gewicht ca. kg	398
Benodigd vermogen ca. kW/pk	15/20

DE BESTE OOGST!

Met traditie, innovatie en passie

Schijvenmaaiers front van FELLA

COMPACTE HAAKSE AANDRIJVING FRONT VOOR BERGACHTIG TERREIN

SM 210 FK
SM 210 FK-S
SM 260 FK
SM 260 FP
SM 260 FP-S

- Speciaal ontwikkeld voor gebruik op bergachtig terrein
- Pendelende ophanging
- Maaien op hellingen zonder voerverlies

SM 210 FK-S

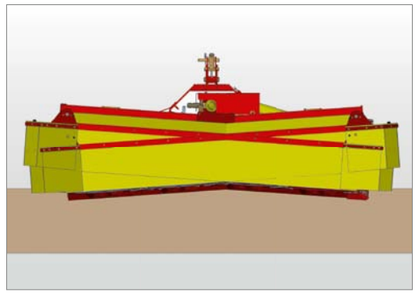

Pendelweg +/- 4°

Veerbelaste obstakelbeveiliging

Korte aanbouw

SPECIALISTEN VOOR GEBRUIK OP BERGACHTIG TERREIN

Om ook te voldoen aan de hogere eisen van de landbouwers in bergachtige gebieden, heeft FELLA de schijvenmaaiers van de bouwserie SM 200 ontwikkeld. Deze overtuigen door hun korte, compacte aanbouw. Daardoor ligt het zwaartepunt dichtbij de tractor, wat leidt tot een zeer goede spoorstabiliteit op hellingen. Door de in het midden pendelende ophanging (+/- 4°) van de maaiunit is er sprake van een optimale bodemvolging.

U kunt kiezen uit twee aanbouwsystemen aan de tractor:

- FK: extreem korte aanbouw direct op de trekstangen van de bergtractoren
- FP: compacte aanbouw met behulp van koppeldriehoek aan standaard tractoren

MAAIEN OP HELLINGEN – ZONDER VOERVERLIES

Met de maaiers SM 210 FK-S en SM 260 FP-S kunt u ook op het steilste bergachtige terrein of langs de hoogtelijn zonder voerverlies maaien. Dankzij de mogelijkheid dat de maaiunit max. 12 cm (SM 210 FK-S) en 20 cm (SM 260 FP-S) naar links of rechts kan worden verschoven, kunt u ook op hellingen probleemloos maaien met dubbellucht, zonder daarbij voer te laten staan.

ZWADVORMING OP HELLINGEN – GEEN PROBLEEM

Met de vier grote, naar het midden toe draaiende maaischijven is ook op hellingen zwadvorming mogelijk – en dat zonder extra geleiding.

OPTIMALE GEWICHTSVERDELING – PERFECTE KNEUZING VAN HET VOER

Bij het gecombineerde gebruik van frontmaaier en een kneuzer KC 275 D wordt een ongeëvenaarde efficiëntie bij de voederoogst in bergachtige gebieden bereikt. De optimale gewichtsverdeling leidt ook op moeilijke trajecten tot een zeer goede spoorstabiliteit. Het maaisel wordt optimaal gekneusd en losjes afgelegd – een belangrijke voorwaarde voor perfect kwaliteitsvoer.

In één oogopslag:

- *Twee varianten: FK en FP*
- *Korte, compacte aanbouwbok*
- *Zeer goede spoorstabiliteit*
- *Speciale uitvoering met zijdelingse verschuiving*
- *Zeer goede zwadvorming*
- *Veerbelaste obstakelbeveiliging bij FK-uitvoering*

WIJ ADVISEREN:

- Zwadgeleiding, voor het afleggen van een smallere zwad
- Hydraulische sideshift voor SM 210 FK-S

COMPACTE HAAKSE AANDRIJVING FRONT FP

SM 310 FP
SM 310 FP-SL
SM 310 FP-KC
SM 310 FP-RC

- De allrounders in het frontmaaiersegment
- Grote pendelweg
- In vele varianten verkrijgbaar

SM 310 FP-KC

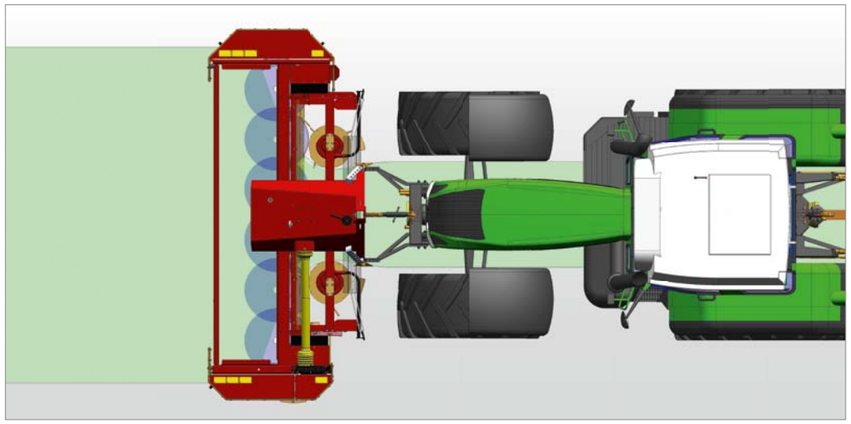

SM 310 FP-SL

DE ALLROUND-FRONTMAAIER

Door de compacte aanbouw van de SM 310 FP ligt het zwaartepunt zeer dicht bij de tractor, waardoor een geringe belasting voor tractor en machine ontstaat en slingeren ook bij vlot rijden over de weg betrouwbaar wordt verhinderd. De uiterst eenvoudig en snel te verrichten aanbouw en afkoppeling van de machine met behulp van koppeldriehoek pleit eveneens voor dit model. Extra hydraulische aansluitingen zijn niet nodig.

GOEDE BODEMVOLGING – DE PENDELWEG DOET'T

De maaiunit is via een pendelas in het zwaartepunt opgehangen. Dit leidt tot een zeer goede bodemvolging (+/- 6,5°) en verhindert betrouwbaar een vervuiling van uw kwaliteitsvoer. De mechanische veerontlasting zorgt voor een geringere oplegdruk van de maaibalk over de gehele werkbreedte.
Bij rijden op de openbare weg wordt de maaiunit via een veercentrering automatisch gestabiliseerd – hoge veiligheid en maximaal comfort.

KNEUZER – SNELLER NAAR KWALITEITSVOER

De frontmaaier SM 310 FP is als optie verkrijgbaar met een rollenkneuzer (RC) of tandenkneuzer (KC). Door het gebruik van een kneuzer komt uw kwaliteitsvoer sneller tot stand, omdat hierbij het vocht sneller uit uw gewas wordt afgevoerd. Vooral bij instabiele weersomstandigheden hebt u zo een beslissend tijdsvoordeel – sneller en veiliger naar uw kwaliteitsvoer.

SL-UITVOERING – VOOR EEN OPTIMALE ZWADSAMENBRENGING WAARBIJ HET VOER WORDT ONTZIEN

De SM 310 FP is nu ook verkrijgbaar met zwadafleggeruitvoering (SL). Hierbij zijn speciaal aangedreven zwadtrommels met geregelde transporttanden in de maaiunit ingebouwd. Daardoor kunnen ook gevoelige gewassen, zoals bijv. graan, zonder verlies van aren gemaaid en op een manier die het voer ontziet, tot een compacte zwad gevormd worden – ook op hellingen.

NIEUW!

In één oogopslag:

- *Compacte aanbouw*
- *Geen hydraulische aansluiting nodig*
- *Zeer goede bodemvolging*
- *Tanden- of rollenkneuzer*
- *Zwadafleggeruitvoering*

WIJ ADVISEREN:

- Zwadschijf voor gebruik zonder kneuzer, voor het afleggen van een smallere zwad
- Snelwisselsysteem voor de messen, voor snel wisselen van de messen zonder groot tijdverlies

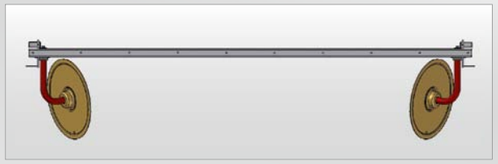

COMPACTE HAAKSE AANDRIJVING FRONT FZ

SM 310 FZ
SM 310 FZ-KC
SM 310 FZ-RC

- Perfect voor gebruik in maaicombinaties
- Hydraulische sideshift, voor oogsten zonder verlies
- Driedimensionale bodemaanpassing

SM 310 FZ-RC

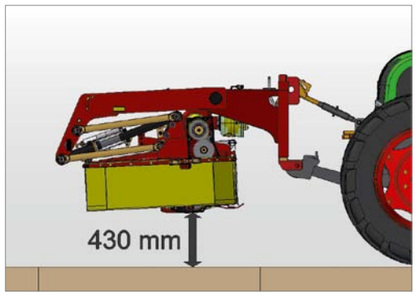

Grote uittilhoogte

Grote pendelweg

FRONTMAAIERS MET UITSTEKENDE BODEMVOLGING

De frontmaaier SM 310 FZ biedt u de grootste op de markt beschikbare pendelweg, wat ook onder de moeilijkste oogstomstandigheden zorgt voor een uitstekende bodemvolging. Met de driedimensionale bodemaanpassing is het mogelijk om de meest uiteenlopende gewassen zonder verlies te maaien. De machine is door zijn zijdelingse sideshift ten zeerste aan te raden voor het gebruik met maaicombinaties. Bij het gebruik van het optionele hydraulische sideshift blijft zelfs bij werken op hellingen en het rijden in bochten geen halm staan.

ZEER GOEDE BODEMVOLGING

De maaibalk is aangebracht aan de zo ver mogelijk naar buiten gelegen punten van het stabiele draagframe. In combinatie met de parallelaanpassing van de maaiunit aan oneffenheden in de bodem wordt beschadiging aan de graszode betrouwbaar verhinderd – voer van topkwaliteit zonder vervuiling van het voer. Door de speciaal ontwikkelde, getrokken veerophanging van de maaibalk wordt de bodemdruk tot een minimum gereduceerd – en dat bij elke pendelbeweging.

BEDIENINGSVRIENDELIJK

De werkhoogte kan centraal worden ingesteld van 3,5-7,0 cm via een traploze maaihoogteverstelling. Zo kunt u flexibel reageren op de veranderende werkomstandigheden. Bovendien kunt u de oplegdruk van de maaiunit optimaal aanpassen aan uw omstandigheden. Keren op de kopakker kan, door de grote uittilhoogte van de maaiunit, zonder problemen worden uitgevoerd, zonder daarbij dwarszwaden te beschadigen.

KNEUZER – SNELLER NAAR KWALITEITSVOER

De frontmaaier SM 310 FZ is als optie verkrijgbaar met een rollenkneuzer (RC) of tandenkneuzer (KC). Door het gebruik van een kneuzer komt uw kwaliteitsvoer sneller tot stand, omdat hierbij het vocht sneller uit uw gewas wordt afgevoerd. Vooral bij instabiele weersomstandigheden hebt u zo een beslissend tijdsvoordeel – sneller en veiliger naar uw kwaliteitsvoer.

In één oogopslag:

- *Grootste pendelweg op de markt*
- *Maaiunit kan zijdelings worden verschoven*
- *Traploze maaihoogteverstelling*
- *Instelbare oplegdruk*
- *Tanden- of rollenkneuzer*

Driedimensionale bodemvolging!

WIJ ADVISEREN:

- Hydraulische zijverschuiving voor zonder verlies maaien op hellingen en in een maaiercombinatie
- Steenbescherming voor RC-machines, bescherming van de maaibalk tegen stenen
- Extra veerontlasting, voor een geringe oplegdruk van de maaiunit op velden met veel stenen

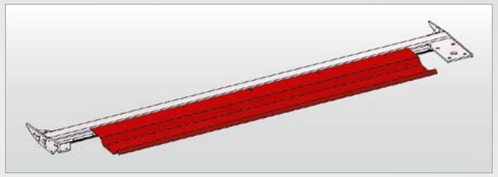

DE BESTE OOGST!

Met traditie, innovatie en passie

Schijvenmaaiers achter van FELLA

SM ACHTER DRIEPUNTS-ZIJOPHANGING

SM 210
SM 210 KC
SM 210 RC
SM 270
SM 270 KC
SM 270 RC
SM 320
SM 320 KC
SM 350

- Achtermaaier voor gemiddelde vermogensklasse
- Geregelde uitlichtkinematica
- Eenvoudige hantering

SM 270 KC

AAN ZIJKANT OPGEHANGEN ACHTERMAAIERS MET BREED TOEPASSINGSSPECTRUM
Deze modellen zijn aan de zijkant opgehangen achtermaaiers van de gemiddelde vermogensklasse en leverbaar in verschillende versies. Typische kenmerken van de machines zijn de mechanische veerontlasting en de robuuste V-riemaandrijving. Een obstakelbeveiliging behoort net als de mogelijkheid van spooraanpassing aan de meest uiteenlopende tractoren tot de standaarduitrusting. Speciale transporttrommels rechts en links op de maaibalk en de automatische spanvoorziening voor V-riemen completeren het uitrustingspakket.

ZEER BEDIENINGSVRIENDELIJK
De aanbouw en afkoppeling van de maaiers geschiedt uiterst eenvoudig. De geregelde uitlichtkinematica zorgt voor een bodemparallel uitlichten van de maaibalk op de kopakker – insteken in de graszode wordt betrouwbaar verhinderd. U bedient deze comfortabel met behulp van een enkelwerkend regelapparaat – de positie van het 3-puntshydraulica blijft daarbij onveranderd. Door de aan beide kanten ver te openen bescherming is er sprake van een optimale toegankelijkheid bij reinigings- en onderhoudswerkzaamheden.

KNEUZER – SNELLER NAAR KWALITEITSVOER
De aan de zijkant opgehangen schijvenmaaiers SM 210 / SM 270 en SM 320 zijn verkrijgbaar met een tandenkneuzer (KC), de schijvenmaaiers SM 210 en SM 270 met een rollenkneuzer (RC). Bij het gebruik van een kneuzer wordt het vocht sneller uit het gewas afgevoerd. Vooral bij instabiele weersomstandigheden hebt u zo een beslissend tijdsvoordeel – sneller en veilig naar uw kwaliteitsvoer.

In één oogopslag:

- *Maaier voor gemiddelde vermogensklasse*
- *Mechanische veerontlasting van de maaibalk*
- *Obstakelbeveiliging*
- *Geregelde uitlichtkinematica, geen bediening van het hydraulisch 3-puntssysteem tijdens het werk*
- *Opklapbare beschermdoeken*
- *Tanden- of rollenkneuzer*
- *D-vormige driepuntsbok uit één stuk*

Kan altijd worden uitgebreid met kneuzer!

WIJ ADVISEREN:

- Extra ijzers, voor grotere maaihoogtes en als slijtagebescherming voor zanderige bodems met veel stenen
- Snelwisselsysteem voor de messen, voor snel wisselen van de messen zonder groot tijdverlies

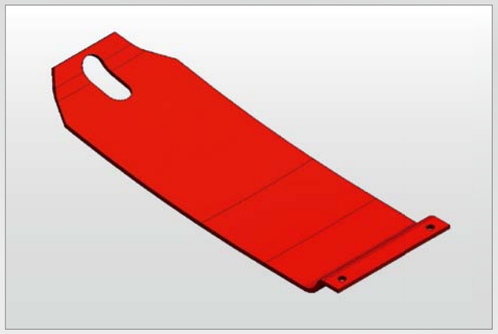

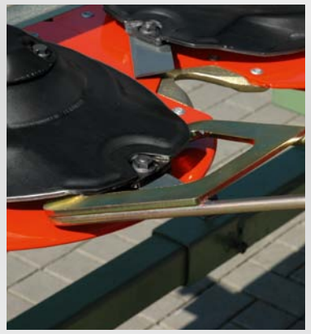

SM ACHTEROPHANGING IN HET MIDDEN

SM 3060 TL
SM 3570 TL
SM 4080 TL

- Krachtige achter maaiers zonder kneuzer
- Zeer bedieningsvriendelijk
- Perfecte bodemvolging door FELLA octrooi

SM 3060 TL

Transportstand

Kopakkerstand

Compensatiecilinder

IN HET MIDDEN OPGEHANGEN ACHTERMAAIERS MET BREED TOEPASSINGSSPECTRUM
Deze modellen voorzien speciaal in de toenemende behoefte aan krachtige achtermaaiers. De in het zwaartepunt opgehangen maaiunits beschikken ondanks hun grote werkbreedte tot max. 4,00 meter over een zeer goede bodemvolging. Bovendien worden deze premiummachines uitgerust met een compensatiecilinder, die een pendelbeweging op de kopakker betrouwbaar verhindert. Door de obstakelbeveiliging met zwenkaandrijving is er sprake van een maximale beveiliging tegen obstakels.

OPTIMALE GELEIDING VAN DE MAAIBALK – DOOR FELLA OCTROOI
Door het nieuwe FELLA octrooi is er sprake van een optimale stabiliteit en geleiding van de maaibalk in lengte- en dwarsrichting. Daardoor wordt de hefarm van de maaiunit ontlast en de zeer goede bodemvolging versterkt. Verder wordt uw graszode beschermd tegen beschadigingen en zo betrouwbaar een vervuiling van het voer verhinderd – ideale voorwaarde voor uw kwaliteitsvoer.

BEDIENINGSVRIENDELIJK
De positie van de hefstangen hoeft tijdens het maaien niet te worden veranderd. Als de hefstang eenmaal is ingesteld, dan wordt de maaiunit op de kopakker via een enkelwerkende hydraulische cilinder uitgelicht of weer neergelaten. Door een speciale hydraulische compensatiecilinder wordt pendelen van de maaiunit automatisch verhinderd bij het uitlichten. Uw graszode en de maaibalk worden daardoor ontzien – voor een perfecte voerkwaliteit.

In één oogopslag:

- *In het midden opgehangen premium-maaiunit*
- *Zwevend maaien – TurboLift-systeem*
- *Optimale geleiding van de maaibalk*
- *Geen pendelbeweging op de kopakker*
- *Obstakelbeveiliging met zwenkaandrijving*
- *Glijdende geleiding in lengte- en dwarsrichting – FELLA octrooi*
- *Getrokken ophanging van de maaibalk – trekken gaat gemakkelijker dan duwen*
- *Volledige bescherming door doeken*

TURBO LIFT

WIJ ADVISEREN:

- Snelwisselsysteem voor de messen, voor snel wisselen van de messen zonder groot tijdverlies
- Extra ijzers, voor grotere maaihoogtes en als slijtagebescherming voor zanderige bodems met veel stenen
- Zwadschijf rechts, voor een optimale zwadvorming

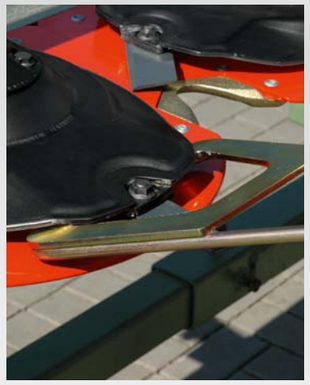

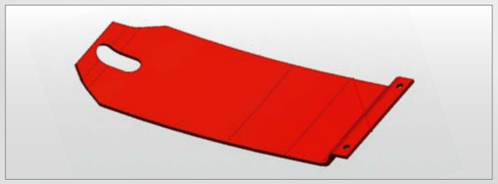

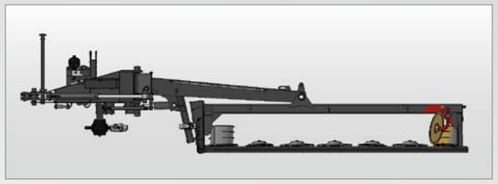

SM ACHTEROPHANGING IN HET MIDDEN

SM 310 TL-KC
SM 310 TL-RC
SM 310 TL-KCB

- In het midden opgehangen achtermaaier met kneuzer
- Verkrijgbaar met dwarstransportband
- Hoog bedieningsgemak

SM 310 TL-RC

SM 310 TL-KCB

SM 310 TL-KC

PREMIUM-ACHTERMAAIER MET KNEUZER

De SM 310 TL is een in het midden, in het zwaartepunt opgehangen achtermaaier van de premium-klasse en leverbaar in verschillende versies. U kunt kiezen uit tanden- en rollenkneuzer; eveneens kan de tandenkneuzer worden gecombineerd met een dwarstransportband. Zo kunt u de machine speciaal afstemmen op uw eisen en bent u goed uitgerust voor de meest uiteenlopende maaiklussen. Met de dwarstransportband kunt u het oogstmateriaal naar links naar het zwad van de frontmaaier transporteren en zo een perfect zwad voorbereiden voor de navolgende machines. De extra werkfase met de zwadhark is niet meer nodig. De bandsnelheid kan traploos worden ingesteld. Als de transportband niet wordt gebruikt, wordt deze eenvoudig hydraulisch naar boven geklapt – de machine werkt nu als normale maaikneuzer.

BEDIENINGSVRIENDELIJK

De positie van de trekstangen hoeft tijdens het maaien niet te worden veranderd. Als de trekstangen eenmaal zijn ingesteld, dan wordt de maaiunit op de kopakker via een enkelwerkende hydrauliekcilinder uitgelicht of weer neergelaten. Door een speciale hydraulische compensatiecilinder wordt pendelen van de maaiunit automatisch verhinderd bij het uitlichten. Uw graszode en de maaibalk worden daardoor ontzien.

KNEUZER – SNELLER NAAR KWALITEITSVOER

Door het gebruik van een kneuzer komt uw kwaliteitsvoer sneller tot stand, omdat hierbij het vocht sneller uit uw gewas wordt afgevoerd. Vooral bij slechte weersomstandigheden zorgt dat voor een beslissend voordeel – sneller naar uw kwaliteitsvoer.

In één oogopslag:

- *In het midden opgehangen maaiunit*
- *Tanden- of rollenkneuzer resp. tandenkneuzer met dwarstransportband*
- *Obstakelbeveiliging*
- *Stabiel frame*
- *Hefarm met laag liggend scharnierpunt*
- *Getrokken ophanging van de maaibalk – trekken gaat gemakkelijker dan duwen*
- *Compacte transportpositie – door mechanisch naar achter te zwenken maaibalk*
- *Perfecte zwadvorming door de dwarstransportband*
- *Kneuzer heel gemakkelijk aan te bouwen en af te koppelen*

TURBO LIFT

WIJ ADVISEREN:

- Extra ijzers, voor grotere maaihoogtes en als slijtagebescherming voor zanderige bodems met veel stenen
- Elektrische verstelling van de bandsnelheid, voor een optimale toevoerstroom
- Steenbescherming, bescherming van de maaibalk en kneuzer tegen stenen

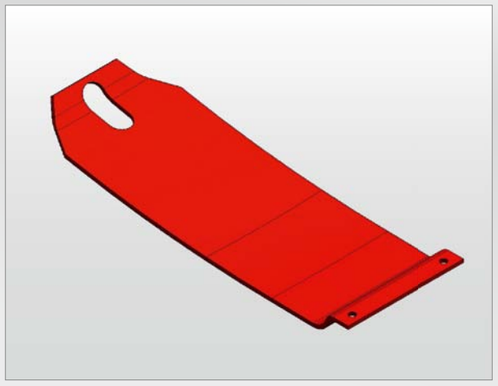

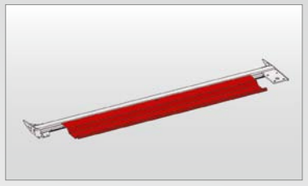

DE BESTE OOGST!

Met traditie, innovatie en passie

Maaiercombinaties van FELLA

MAAIERCOMBINATIES

SM 911 TL
SM 911 TL-KC
SM 911 TL-RC
SM 911 TL-KCB
SM 911 TL-RCB

- Optimaal voor grote bedrijven en loonbedrijven
- Slagvaardig alternatief voor zelf rijden
- Extreem gemakkelijk te trekken en rendabel

SM 911 TL-RCB

SM 911 TL-RCB

Perfecte zwadvorming door dwarstransportband

CONSEQUENTE SLAGVAARDIGHEID

Deze maaicombinatie bezet het premium-segment van de maaitechniek en heeft een werkbreedte van 8,30 meter. De robuuste complete constructie is consequent ontworpen voor de hoogste maaicapaciteit, betrouwbaarheid en duurzaamheid. Deze verenigt de voordelen van de FELLA maaibalk met compacte hoek, het innovatieve TurboLift-systeem en de gepatenteerde obstakelbeveiliging SafetySwing in één machine, waarmee u ook de meest veeleisende maaiwerkzaamheden betrouwbaar en zonder stress uitvoert. Om u klaar te maken voor de meest uiteenlopende eisen, kan de SM 911 TL individueel naar uw wensen worden uitgerust. U kunt kiezen uit tanden- of rollenkneuzers, die allebei op hun beurt kunnen worden gecombineerd met een dwarstransportband. Of u de SM 911 TL zelf of in samenwerking met anderen gebruikt – altijd hebt u het gevoel voor alle klussen uitgerust te zijn en maaiwerk van de hoogste kwaliteit te kunnen leveren.

TURBO LIFT

RENDABILITEIT DIE VOOR ZICH SPREEKT

Doordat de FELLA schijvenmaaiers erg gemakkelijk te trekken zijn, is bij deze maaicombinatie – zelfs bij volledige uitrusting met kneuzer en transportband – een tractorvermogen van ca. 220 pk volledig voldoende. Met het oog op de gestaag stijgende brandstofprijzen een belangrijk aspect, om ook in de toekomst rendabel te kunnen werken. De in vergelijking geringe mate van onderhoud staat hier ook nog aan de „credit-zijde" van uw kostenrekening.

SAFETY SWING

KNEUZER – SNELLER NAAR KWALITEITSVOER

De maaicombinatie is als optie verkrijgbaar met een rollenkneuzer (RC) of tandenkneuzer (KC). Bij het gebruik van een kneuzer wordt het vocht sneller uit het gewas afgevoerd. Vooral bij instabiele weersomstandigheden hebt u zo een beslissend tijdsvoordeel – sneller en veilig naar uw kwaliteitsvoer.

In één oogopslag:

- *Werkbreedte 8,30 meter*
- *Rollen- of tandenkneuzer mogelijk*
- *Kneuzer met dwarstransportband mogelijk*
- *Kneuzer heel gemakkelijk aan te bouwen en af te koppelen*
- *Getrokken ophanging van de maaibalk – trekken gaat gemakkelijker dan duwen*
- *Perfecte zwadvorming door de dwarstransportband*
- *Geen pendelen van de maaiunit op de kopakker door een hydraulische compensatiecilinder*

WIJ ADVISEREN:

- Elektrohydraulische comfortbesturing, voor een perfecte bediening
- Maaischijf met transportvleugels, voor een optimale doorvoer van het gewas naar de kneuzer
- Snelwisselsysteem voor de messen, voor snel wisselen van de messen zonder groot tijdverlies

MAAIERCOMBINATIES

SM 991 TL
SM 991 TL-KC
SM 991 TL-KCB

- Optimaal voor grote bedrijven en loonbedrijven
- Slagvaardig alternatief voor zelf rijden
- Extreem gemakkelijk te trekken en rendabel

SM 991 TL

SM 991 TL-KCB

HET VLAGGENSCHIP ONDER DE MAAIERCOMBINATIES VAN FELLA

Met de nieuwe maaiercombinatie SM 991 TL verlegt FELLA de grens op het gebied van capaciteit en rendabiliteit. Met een werkbreedte van 9,30 meter bewerkt u elk nog zo groot graslandoppervlak. Om u klaar te maken voor de meest uiteenlopende eisen, kan de SM 991 TL worden uitgerust met een tandenkneuzer. Bovendien is de combinatie met dwarstransportbanden mogelijk. Of u de SM 991 TL zelf of in samenwerking met anderen gebruikt – altijd krijgt u het gevoel voor alle klussen uitgerust te zijn en maaiwerk van de hoogste kwaliteit te kunnen leveren.

RENDABILITEIT DIE VOOR ZICH SPREEKT

Doordat de FELLA schijvenmaaiers erg gemakkelijk te trekken zijn, is bij deze maaicombinatie – zelfs bij volledige uitrusting met kneuzer en transportband – een tractorvermogen van ca. 240 pk volledig voldoende. Met het oog op de gestaag stijgende brandstofprijzen een belangrijk aspect, om ook in de toekomst rendabel te kunnen werken. De in vergelijking geringe mate van onderhoud staat hier ook nog aan de „credit-zijde" van uw kostenrekening.

KNEUZER – SNELLER NAAR KWALITEITSVOER

De maaiercombinatie SM 991 TL is verkrijgbaar met een tandenkneuzer (KC). Met een kneuzer komt uw kwaliteitsvoer sneller tot stand, omdat hierbij het vocht sneller uit uw gewas wordt afgevoerd. Vooral bij instabiele weersomstandigheden hebt u zo een beslissend tijdsvoordeel – sneller en veilig naar uw kwaliteitsvoer.

TURBO LIFT

SAFETY SWING

In één oogopslag:

- *Werkbreedte 9,30 meter*
- *Tandenkneuzer met of zonder dwarstransportband mogelijk*
- *Kneuzer heel gemakkelijk aan te bouwen en af te koppelen*
- *Getrokken ophanging van de maaibalk – trekken gaat gemakkelijker dan duwen*
- *Perfecte zwadvorming door de dwarstransportband*
- *Geen pendelen van de maaiunit op de kopakker door een hydraulische compensatiecilinder*
- *SafetySwing-obstakelbeveiliging*
- *TurboLift-systeem*

WIJ ADVISEREN:

- Elektrohydraulische comfortbesturing, voor een perfecte bediening
- Maaischijf met transportvleugels, voor een optimaal voertransport naar de kneuzer
- Snelwisselsysteem voor de messen, voor snel wisselen van de messen zonder groot tijdverlies

DE BESTE OOGST!

Met traditie, innovatie en passie

Getrokken maaiers van FELLA

GETROKKEN MAAIERS

SM 313 TRANS
SM 313 TRANS KC
SM 313 TRANS RC

- Flexibel in te zetten, getrokken maaier
- In het midden gestuurde disselaanhanging

SM 313 Trans RC

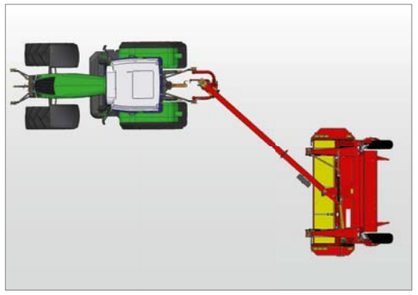

Links zwenkbaar

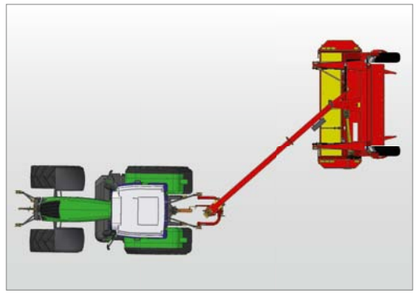

Rechts zwenkbaar

EENVOUDIGE HANTERING, ENORME WENDBAARHEID – OVERTUIG UZELF

De SM 313 Trans is een getrokken maaier met een in het midden gestuurde disselaanhanging. De machine onderscheidt zich vooral door de eenvoudige hantering en de enorme wendbaarheid. De maaier kan zowel rechts als links achter de tractor worden gezwenkt. Dit verschaft u vooral bij liggend voer, op hellingen en bij werken langs afrastering een enorm voordeel. Door de robuuste zwenkaandrijving vindt in elke werksituatie een gelijkmatige krachtoverbrenging plaats, zonder knikken van de cardanas – zeer geringe slijtage en lange levensduur! Met een transportsnelheid tot max. 40 km/h is het transport snel en eenvoudig te doen.

ZEER GOEDE BODEMVOLGING

De maaibalk is aangebracht aan de zo ver mogelijk naar buiten gelegen punten van het stabiele draagframe. In combinatie met de parallelaanpassing van de maaiunit aan oneffenheden in de bodem wordt beschadiging van de graszode verhinderd – voor hoogwaardig kwaliteitsvoer zonder vervuiling van het voer. Door de speciaal ontwikkelde, getrokken veerophanging van de maaibalk wordt de bodemdruk tot een minimum gereduceerd – en dat bij elke pendelbeweging.

BEDIENINGSVRIENDELIJK

De werkhoogte kan centraal worden ingesteld van 3,5-7,0 cm via een traploze maaihoogteverstelling. Zo kunt u flexibel reageren op de veranderende werkomstandigheden. Bovendien kunt u de oplegdruk van de maaiunit optimaal aanpassen aan uw omstandigheden. Keermanoeuvres op de kopakker kunnen door de grote hefhoogte van de maaiunit zonder problemen worden uitgevoerd, zonder daarbij dwarszwaden te beschadigen.

KNEUZER – SNELLER NAAR KWALITEITSVOER

De SM 313 Trans is als optie verkrijgbaar met een tandenkneuzer (KC) of rollenkneuzer (RC). Met een kneuzer komt uw kwaliteitsvoer sneller tot stand, omdat hierbij het vocht sneller uit uw gewas wordt afgevoerd. Vooral bij instabiele weersomstandigheden hebt u zo een beslissend tijdsvoordeel – sneller en veilig naar uw kwaliteitsvoer.

Auf einen Blick:

- *In het midden gestuurde disselaanhanging*
- *Zeer goede bodemvolging*
- *Rollen- of tandenkneuzer*
- *Traploze maaihoogteverstelling*

Eenvoudig te hanteren, enorme wendbaarheid

WIJ ADVISEREN:

- Zwadverplaatser, voor links en rechts verplaatsen van het zwad in gecombineerd gebruik bij rijden in tegengestelde richting
- Neerdrukbeugel, voor een perfect maairesultaat, ook bij hogere gewasbestanden
- Grote banden 11.5/80–15.3, voor een perfecte loop en geringe bodemdruk

GETROKKEN MAAIERS

SM 311 TRANS
SM 311 TRANS KC
SM 311 TRANS RC
SM 401 TRANS
SM 401 TRANS KC
SM 401 TRANS RC

- Getrokken maaier met wielsteun
- Randmaai-inrichting
- Geringe belasting op het hydraulisch driepuntssysteem

SM 311 Trans KC

Randmaai-inrichting

UNIEK CONCEPT – ALLEEN BIJ FELLA

Met de modellen SM 311 Trans en SM 401 Trans biedt FELLA twee getrokken maaiers met wielsteun aan. Deze machines onderscheiden zich vooral door de smalle transportbreedte en toch aanzienlijke werkbreedtes. Het gewicht van de machine wordt gelijkmatig verdeeld over tractor en loopwiel. Met de standaard randmaai-inrichting wordt het gewas naar binnen geworpen, wat voerverliezen bij het maaien langs akkerranden en sloten verhindert. Door de robuuste zwenkaandrijving vindt in elke werksituatie een gelijkmatige krachtoverbrenging plaats – zeer geringe slijtage en lange levensduur! Met een transportsnelheid tot max. 40 km/h wordt het rijden naar de volgende locatie snel en eenvoudig gedaan.

FELLA EXCLUSIEF!

ZEER GOEDE BODEMVOLGING

De maaibalk is aangebracht aan de zo ver mogelijk naar buiten gelegen punten van het stabiele draagframe. In combinatie met de parallelaanpassing van de maaiunit aan oneffenheden in de bodem wordt beschadiging aan de graszode voorkomen – voor het beste kwaliteitsvoer zonder vervuiling. Door de speciaal ontwikkelde, getrokken veerophanging van de maaibalk wordt de bodemdruk tot een minimum gereduceerd – en dat bij elke pendelbeweging.

BEDIENINGSVRIENDELIJK

De werkhoogte kan centraal worden ingesteld van 3,5-7,0 cm via een traploze maaihoogteverstelling. Zo kunt u flexibel reageren op de veranderende werkomstandigheden. Bovendien kunt u de oplegdruk van de maaiunit optimaal aanpassen aan uw omstandigheden. Keermanoeuvres op de kopakker kunnen door de grote uittilhoogte van de maaiunit gemakkelijk worden uitgevoerd. De omschakeling van werk- naar transportstand kunt u comfortabel vanuit de tractorstoel uitvoeren.

KNEUZER – SNELLER NAAR KWALITEITSVOER

De SM 311 Trans en SM 401 Trans zijn als optie verkrijgbaar met een tandenkneuzer (KC) of rollenkneuzer (RC). Met een kneuzer komt uw kwaliteitsvoer sneller tot stand, omdat hierbij het vocht sneller uit uw gewas wordt afgevoerd. Vooral bij instabiele weersomstandigheden hebt u zo een beslissend tijdsvoordeel – sneller en veilig naar uw kwaliteitsvoer.

In één oogopslag:

- *Getrokken maaier met wielsteun*
- *Transportsnelheid tot max. 40 km/h*
- *Traploze maaihoogteverstelling*
- *Tanden- of rollenkneuzer mogelijk*
- *Obstakelbeveiliging*

WIJ ADVISEREN:

- Extra veerontlasting, voor een geringe oplegdruk van de maaiunit
- Maaischijf met transportvleugels, voor een optimaal voertransport naar de kneuzer
- Snelwisselsysteem voor de messen, voor snel wisselen van de messen zonder groot tijdverlies

DE BESTE OOGST!

Met traditie, innovatie en passie

Kneuzers van FELLA

KNEUZERS

WAAROM EEN KNEUZER?
Door het gebruik van een maaier met kneuzer kan het droogproces van het gemaaide voer met een aantal uren worden verkort. Vooral bij instabiele weersomstandigheden hebt u zo een beslissend tijdsvoordeel – sneller en veilig naar uw kwaliteitsvoer.

Door het gebruik van een kneuzer wordt de waslaag van het voer beschadigd en een los, luchtig zwad afgelegd – een extra werkgang met de schudder kan daardoor worden bespaard. Dat heeft niet alleen een positieve uitwerking op uw kosten, maar ook op de kwaliteit van uw voer, omdat de brokkelverliezen en de vervuiling van het voer tot een minimum worden gereduceerd. FELLA biedt voor zijn maaiers twee verschillende kneuzers aan. Hierbij wordt een onderscheid gemaakt tussen tandenkneuzer (KC) en rollenkneuzer (RC).

In één oogopslag:

- *Droogproces wordt verkort*
- *Brokkelverliezen en vervuiling van het voer tot een minimum gereduceerd*
- *Beslissend voordeel bij slechte weersomstandigheden*
- *Geringere kosten*
- *Betere voerkwaliteit*

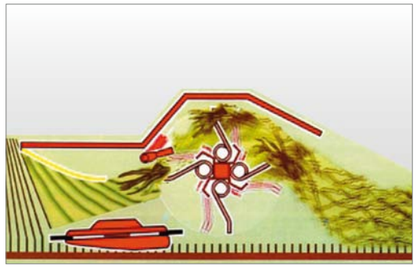

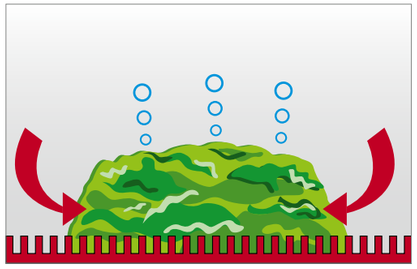

TANDENKNEUZERS
De rotor met verende tanden en de viervoudig verstelbare kneuzerkam brengen met hun vele in elkaar grijpende functionele onderdelen een golvende, luchtdoorlatende voederstructuur tot stand en openen de bovenste bladlaag, waardoor het vocht gemakkelijker naar buiten komt. Er wordt een los, luchtig zwad afgelegd, waarin dankzij een intensieve luchtcirculatie een snelle droging van de halmen plaatsvindt. Bovendien wordt het afvoeren van eventueel aanwezig bodemvocht ondersteund. De Super C-veertanden beschikken standaard over een verliesbeveiliging en zijn zeer ongevoelig voor vreemde voorwerpen in het gewas. Door de eenvoudig per tegenkam te verstellen kneuzingsintensiteit is een tijdrovende toerentalverstelling met behulp van een aparte aandrijving niet nodig. Dat bespaart gewicht, vermindert de mate van onderhoud en zodoende uw kosten. De aandrijving van de kneuzer vindt plaats via cardankoppelingen en is met een breekbout beveiligd tegen overbelasting – eenvoudig, maar betrouwbaar aandrijfconcept.

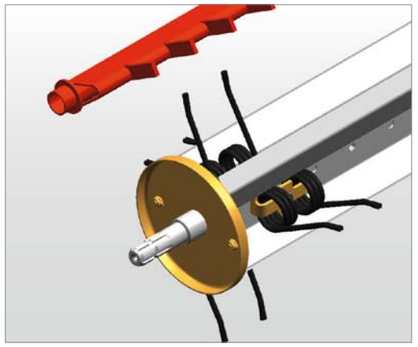

Tandenkneuzer

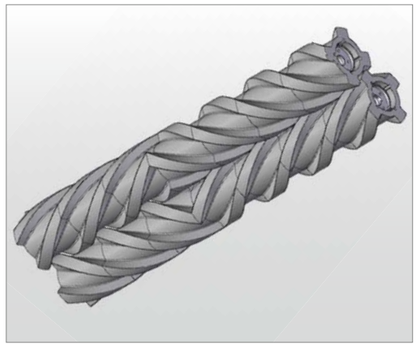

Rollenkneuzer

ROLLENKNEUZERS
Twee stabiele, in elkaar grijpende rubberen profielelementen zorgen voor een intensieve kneuzing van vlinderbloemige en andere bladrijke voedergewassen zonder dat deze onnodig worden beschadigd. De harde stengels worden gekneusd door de rubberen rollen en de gevoelige bladeren die rijk zijn aan voedingsstoffen, worden daarbij ontzien. De aandrukkracht van de rubberen profielelementen kan daarbij variabel worden aangepast aan de verschillende voer- en weersomstandigheden. Een veerbelaste beveiliging tegen vreemde voorwerpen is standaard ingebouwd in de kneuzer. De aandrijving van de kneuzer vindt plaats via cardankoppelingen en is met een breekbout beveiligd tegen overbelasting – een eenvoudig, maar betrouwbaar aandrijfconcept. Bij slijtage of beschadigingen kunnen de rubberen elementen op de as afzonderlijk worden vervangen.

In één oogopslag:

- *Eenvoudig aandrijfconcept met overbelastingsbeveiliging*
- *Super C-veertanden met verliesbeveiliging*
- *Kneuzingsintensiteit eenvoudig in te stellen via tegenkam*
- *Rollenkneuzer voor een intensieve, maar behoedzame kneuzing*
- *Rubberen segmenten verwisselbaar*
- *Aandrukkracht variabel instelbaar*

Kneuzers die overtuigen!

KNEUZERS

KC 275 D

- Zeer geschikt voor bergachtig gebied
- Perfect geschikt voor front-achter-combinaties

TANDENKNEUZERS VOOR AANBOUW AAN

- SM 210
- SM 270
- SM 320

ROLLENKNEUZERS VOOR UITBREIDING VAN

- SM 210
- SM 270

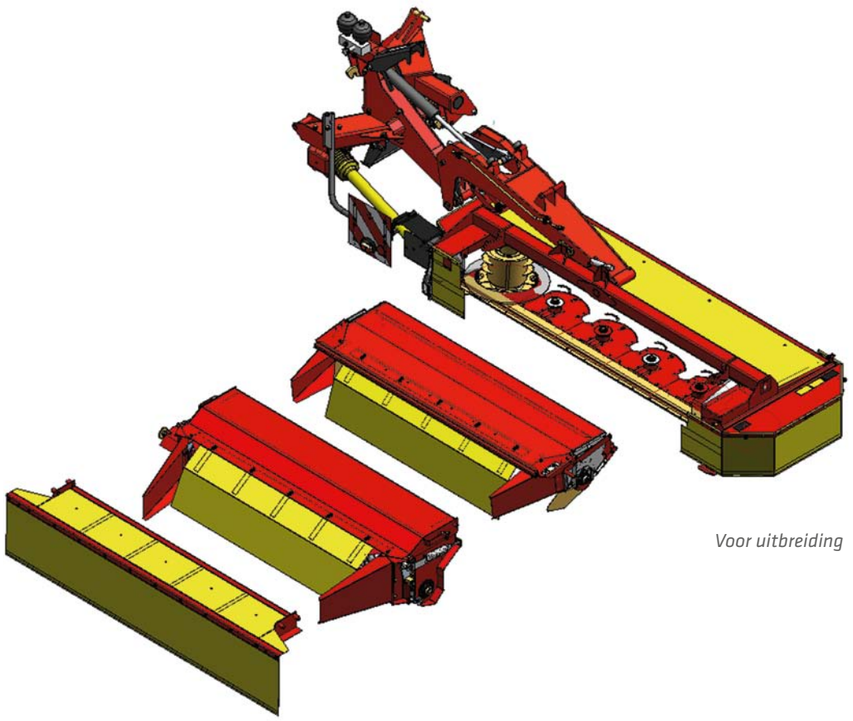

Voor uitbreiding

KNEUZER VOOR DRIEPUNTSAANBOUW

Bij het gecombineerde gebruik van frontmaaier en een achter-kneuzer KC 275 D wordt een ongeëvenaarde efficiëntie bij de voederoogst in bergachtige gebieden bereikt. De optimale gewichtsverdeling leidt ook op moeilijke trajecten tot een zeer goede spoorstabiliteit. Het gewas wordt door de kneuzer optimaal gekneusd en losjes afgelegd – een belangrijke voorwaarde voor perfect kwaliteitsvoer.

PERFECT VOOR BERGACHTIG TERREIN

KC 275 D

TANDENKNEUZERS VOOR UITBREIDING

De FELLA tandenkneuzers met stabiele Super C-veertanden kunnen ook worden gebruikt voor uitbreiding op de maaiers SM 210, SM 270 en SM 320.

ROLLENKNEUZERS VOOR UITBREIDING

De FELLA rollenkneuzers kunnen ook worden gebruikt voor uitbreiding op de maaiers SM 210 en SM 270.

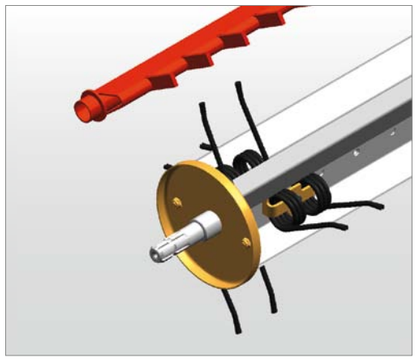

Voor aanbouw!

TECHNISCHE GEGEVENS COMPACTE HAAKSE AANDRIJVING

	SM 210 FK	SM 260 FK	SM 260 FP	SM 310 FP	SM 310 FZ	SM 210	SM 270	SM 320	SM 350	SM 3060 TL	SM 3570 TL	SM 4080 TL	SM 310 TL	SM 911 TL	SM 991 TL	SM 313 Trans	SM 311 Trans	SM 401 Trans
Afmetingen en gewichten																		
Werkbreedte ca. m	2,05	2,50	2,50	3,00	3,00	2,05	2,55	3,00	3,50	3,00	3,50	4,00	3,00	8,30	9,30	3,00	3,00	4,00
Transportbreedte ca. m	2,08	2,50	2,50	3,00	3,00	2,13	2,13	2,13	2,13	2,30	2,30	2,30	1,92	2,78	2,78	3,00	1,95	1,95
Zwadbreedte ca. m	1,10	1,35	1,35	2,00	2,00	1,10	1,60	1,80	2,30	2,30	2,80	3,30	2,03	2 x 2,00	2 x 2,50	2,00	2,00	2 x 1,05
Transporthoogte ca. m	–	–	–	–	–	2,47	2,95	3,43	3,91	–	–	–	3,73	3,73	3,90	–	–	–
Transportlengte ca. m	1,13	1,29	1,21	1,49	1,85	–	–	–	–	4,65	5,15	5,60	–	–	–	7,00	6,70	7,45
Gewicht ca. kg	369	410	485	734	930	612	630	724	798	875	950	980	992	1.966	2.120	1.690	1.458	1.633
Benodigd vermogen																		
Benodigd vermogen ca. kW/pk	19/26	22/30	28/38	55/75	55/75	36/49	40/54	45/61	50/68	55/75	63/86	72/98	55/75	110/150	130/175	55/74	55/74	73/99
Aanbouw																		
Driepunt	KAT I	KAT I	KAT II	KAT II	KAT II	KAT II	KAT II	KAT II	KAT II	KAT II + III	KAT II + III	KAT II + III	KAT II + III	KAT II + III	KAT II + III	–	–	–
Hef Cat	–	–	–	–	–	–	–	–	–	–	–	–	–	–	–	KAT II	KAT II	KAT II
Maaiunit																		
Maaischijven	4	4	4	6	6	4	5	6	7	6	7	8	6	2 x 6	2 x 7	6	6	8
Messen per maaischijf	2	2	2	2	2	2	2	2	2	2	2	2	2	2	2	2	2	2
Snelwisselsysteem voor de messen	□	–	–	□	□	□	□	□	□	□	□	□	□	□	□	□	□	□
Kneuzer	–	–	–	□	□	□	□	□	–	–	–	–	■	□	□	□	□	□
Dwarstransportband	–	–	–	–	–	–	–	–	–	–	–	–	□	□	□	–	–	–
Sideshift	□	–	□	–	□	–	–	–	–	–	–	–	–	–	–	–	–	–
Hydraulisch systeem en aftakas																		
Benodigde hydr. aansluitingen	–	–	–	–	1 x EW	1 x EW	1 x EW	1 x EW	1 x EW	1 x EW/1 x DW	1 x EW/1 x DW	1 x EW/1 x DW	1 x EW/1 x DW	2 x EW/1 x DW	2 x EW/1 x DW	1 x EW/1 x DW	1 x EW/1 x DW	1 x EW/1 x DW
Toerental aftakas omw/min	540/1.000	540/1.000	540/1.000	1.000	1.000	540/1.000	540/1.000	540/1.000	540/1.000	1.000	1.000	1.000	1.000	1.000	1.000	540/1.000	1.000	1.000
Verlichting en banden																		
Elektrische verlichting	–	–	–	–	■	–	–	–	–	■	■	■	■	■	■	■	■	■
Waarschuwingsborden	–	–	–	–	–	–	–	–	–	■	■	■	■	■	■	■	■	■
Transportwiel	–	–	–	–	–	–	–	–	–	–	–	–	–	–	–	10.0/75-15.3	10.0/75-15.3	10.0/75-15.3

■ *serie* □ *uitvoeringsvariant* – *niet beschikbaar*

	KC 275 D
Afmetingen en gewichten	
Werkbreedte ca. m	1,73
Gewicht ca. kg	398
Kneuzer	
Kneuzer	Tanden
Benodigd vermogen	
Benodigd vermogen ca. kW/pk	15/20
Toerental aftakas	
Toerental aftakas omw/min	540/1.000

Op afbeeldingen is deels een speciale uitvoering te zien. Technische wijzigingen voorbehouden!

FELLA VOOR U

„Wij kunnen het weer niet veranderen, maar wij hebben de machines die er het beste van kunnen maken."

Uw FELLA-team

FILOSOFIE

FELLA vindt nauw contact met zijn klanten erg belangrijk. De ervaringen van landbouwers en loonwerkers met FELLA-producten – verzameld op de verschillende wereldmarkten – worden gericht verwerkt in de constructie van onze producten.

OCTROOIEN

Het is het doel van FELLA om doordachte en duurzame oplossingen voor onze producten uit te werken. Dit wordt gedocumenteerd door talrijke FELLA-octrooien.

SERVICE

„Uit het oog, uit het hart." – zo niet bij FELLA!

Wij wijken als betrouwbare partner samen met onze dealers niet van de zijde van onze binnen- en buitenlandse klanten – en dat nu al bijna 100 jaar. De regelmatige technische bijscholing van onze dealers zorgt er in combinatie met goed gesorteerde onderdelenmagazijnen voor dat de FELLA-machines correct kunnen worden gebruikt, onderhouden en gerepareerd. Deze uitgebreide service zorgt voor een hoge betrouwbaarheid van uw FELLA-machines en is een belangrijke bijdrage aan een productieve en stressvrije voederoogst.

- *Uitzonderlijk groot assortiment maaiers, schudders en zwadharken*
- *Innovatie en vooruitgang: voortdurende verdere ontwikkeling voor de beste oogst*
- *Betrouwbaarheid door competente dealers en goed gesorteerde onderdelenmagazijnen*
- *Duurzame machines „Made in Germany"*

FELLA-Werke GmbH
Fellastraße 1–3
D-90537 Feucht
+49 9128 73-0
+49 9128 73-117
vertrieb@fella.eu
www.fella.eu